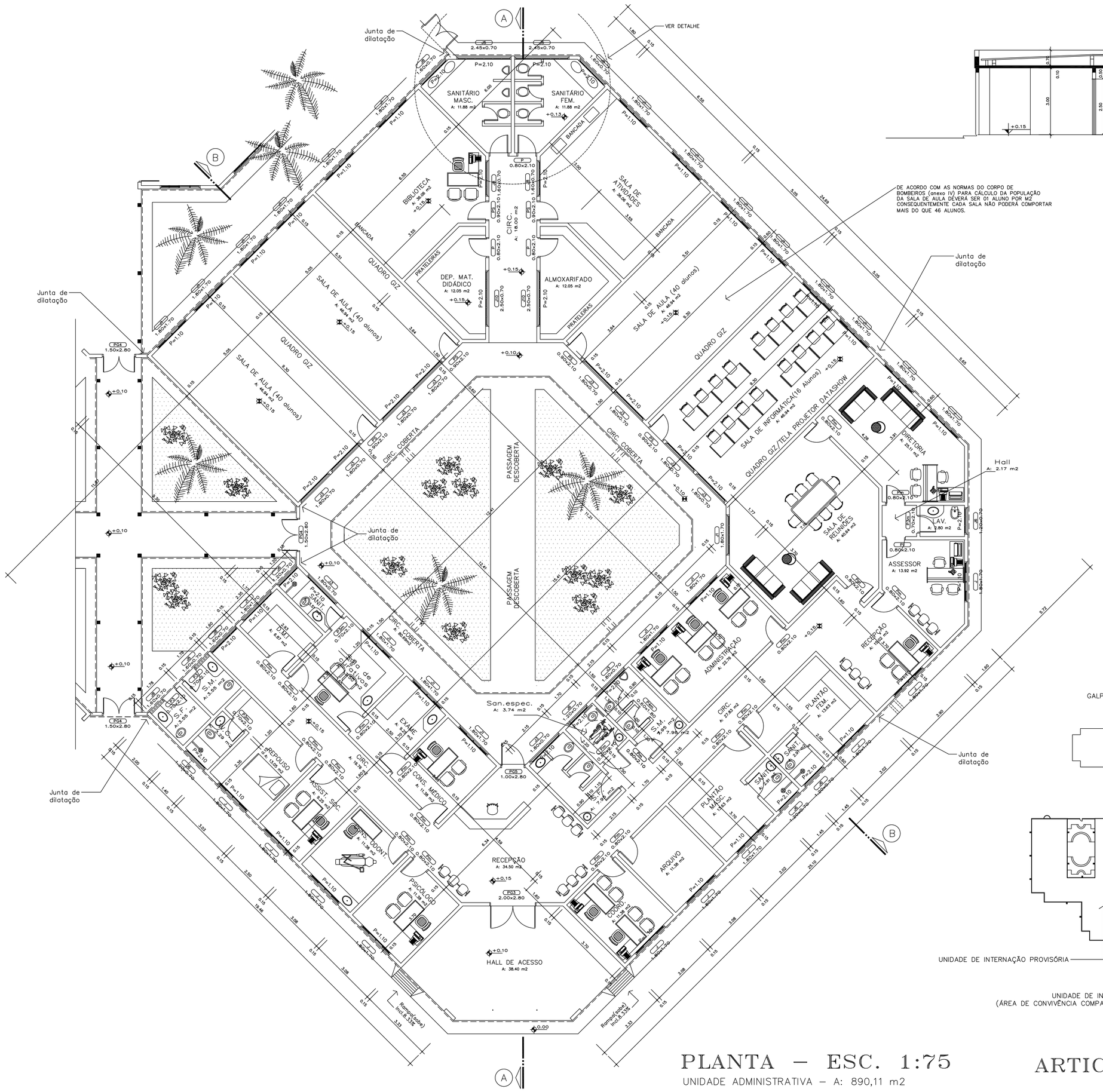

PLANTA – ESC. 1:75

UNIDADE ADMINISTRATIVA – A: 890,11 m2

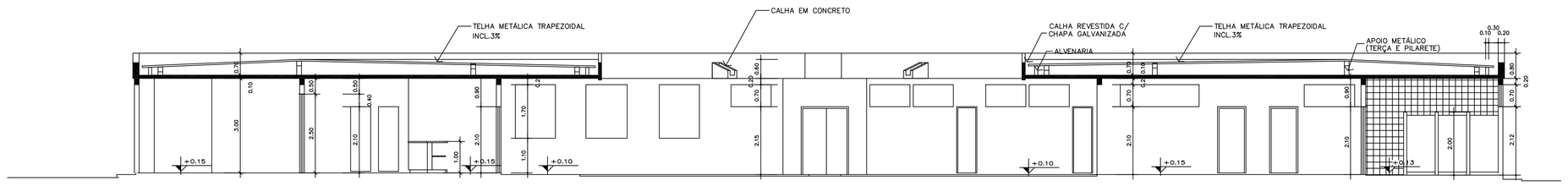

CORTE AA – ESC. 1:75

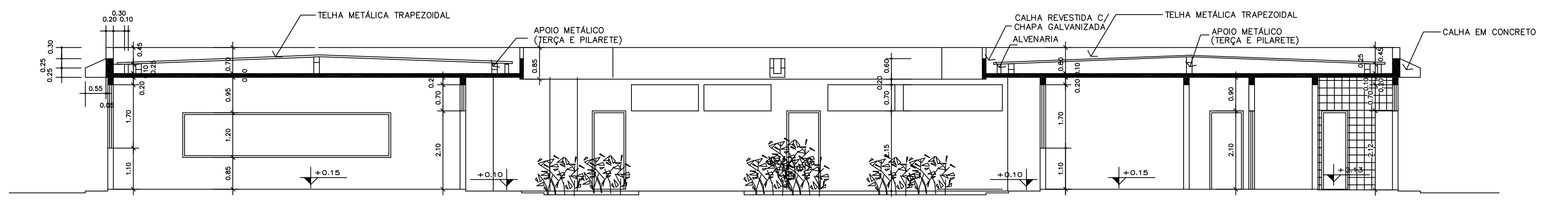

CORTE BB – ESC. 1:75

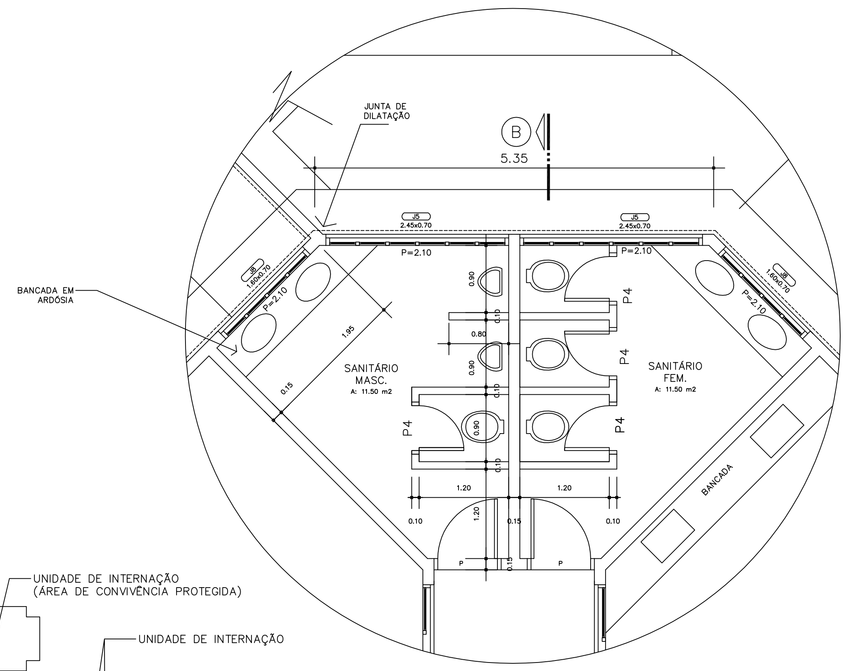

DETALHE

LEGENDA:

PORTAS:

Pm=0.80x2.10 (MADEIRA)
PS=0.90x2.10 (CHAPA METÁLICA)
P3=0.70x2.10 (CHAPA METÁLICA)
P3m=0.70x2.10 (ESQUADRIA DE MADEIRA, EMASSADA E PINTADA)
P4=0.60x1.80 (CHAPA METÁLICA)
P4m=0.60x1.80 (ESQUADRIA DE MADEIRA,EMASSADA E PINTADA)
PG3=2.00x2.80 (02 FL. DE ABRIR)+BANDEIROLA–Ver detalhe
PG4=1.50x2.80 (02 FL. ABRIR)+BANDEIROLA–Ver detalhe
PG5=1.00x2.80 (01FL. ABRIR)+BANDEIROLA–Ver detalhe

JANELAS:

J=1.80x1.70 (02 FL. DE CORRER–SEM GRADE)
J1=1.80x1.70 (02 FL. DE CORRER COM GRADE) EXCETO NAS SALAS DE ATIVIDADES DA UNIDADE ADMINISTRATIVA QUE SERÁ SEM GRADE
J3=1.80x0.70– (BASCULANTE)
J5=2.45x0.70– (BASCULANTE)
J6=1.20x0.70–BASCULANTE
J8=1.60x0.70– (BASCULANTE)
J10=2.50x0.70– (BASCULANTE)

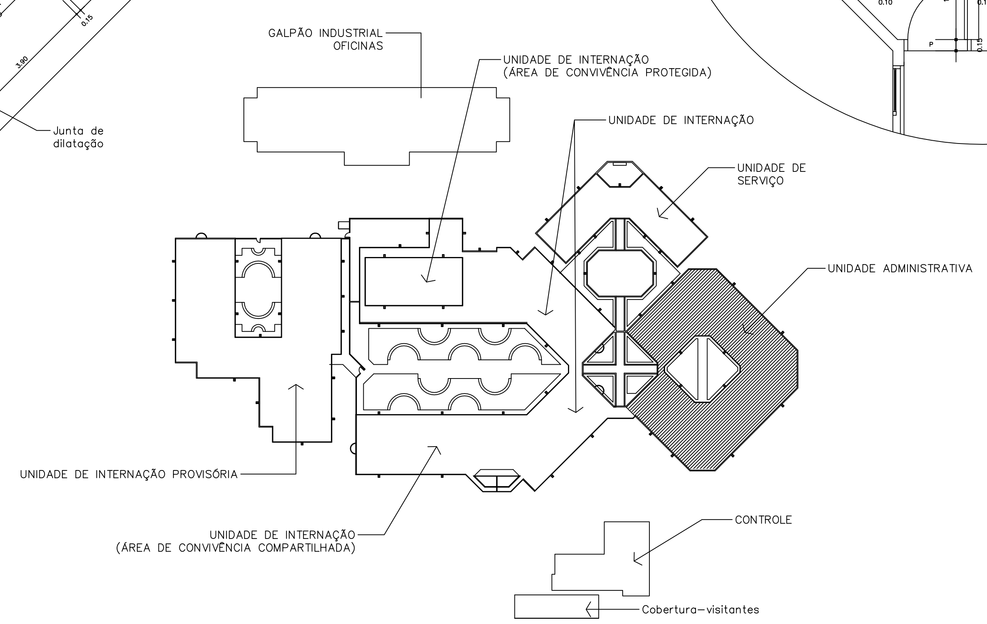

ARTICULAÇÃO DOS BLOCOS

COR	COR	ESP.
1	1	0.10
2	2	0.17
3	3	0.24
4	4	0.34
5	5	0.42
6	6	0.51
7	7	0.57
8	8	0.68
9	9	0.76
10	10	0.85
11	11	0.91
12	12	1.01
13	13	1.17
14	14	1.25
15	15	1.37

Aprovação de Projeto

ESTADO DE GOIÁS
CORPO DE BOMBEIROS MILITAR

PROCESSO N.º...../.....

1. ( ) Projeto original;
2. ( ) Por atualização, Projeto original ...../.....
3. ( ) Por ampliação, Projeto original ...../.....
4. ( ) Por adequação de edificação existente; Data comprovada da edificação: ...../.....
5. ( ) Com Parecer Técnico nº ..../.....

APROVADO

EM ...../...../.....

Analista:.....

Os projetos referentes ao processo nº.....\...../.....encontram-se dentro das normas e exigências da Agetop tendo sido executados por profissionais habilitados.

Roger P. P. Couto
Gerente de Acompanhamento e Projeto de Obras Públ.

Luiz Antônio de Paula
Gerente de Obras Públ.

AGETOP
AGÊNCIA GOIANA DE TRANSPORTES E OBRAS PÚBLICAS
Av. Gov. José Ludovico de Almeida, 20, C| Colyers / BR-153, Goiânia, CEP 74023-160 (62) 201-4000

CASE-CENTRO DE ATENDIMENTO SÓCIO EDUCATIVO
UNIDADE ADMINISTRATIVA

END.: AV. BRASIL
MUN.: ANÁPOLIS–GOIÁS

PROPRIETÁRIO: _____

AUTOR DO PROJETO: Arqto. OSIRES VAZ– CAU A9559–1

R.T. DA OBRA: _____

ARQUITETURA

CONTEÚDO:
PLANTA/CORTES/DETALHES DA UNIDADE ADMINISTRATIVA

ÁREA DO TERRENO:		ÁREA CONSTRUÍDA:		FOLHA
55.129,69			A	4/22
DATA: CORREÇÃO 07/2014	ESCALA: INDICADA	DESENHO: ARQUI_3D		