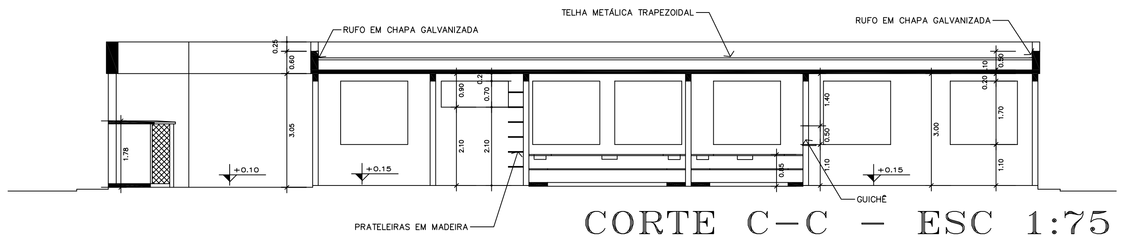

CORTE C–C – ESC 1:75

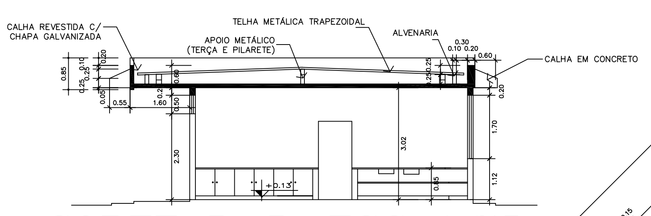

CORTE D–D–ESC 1:75

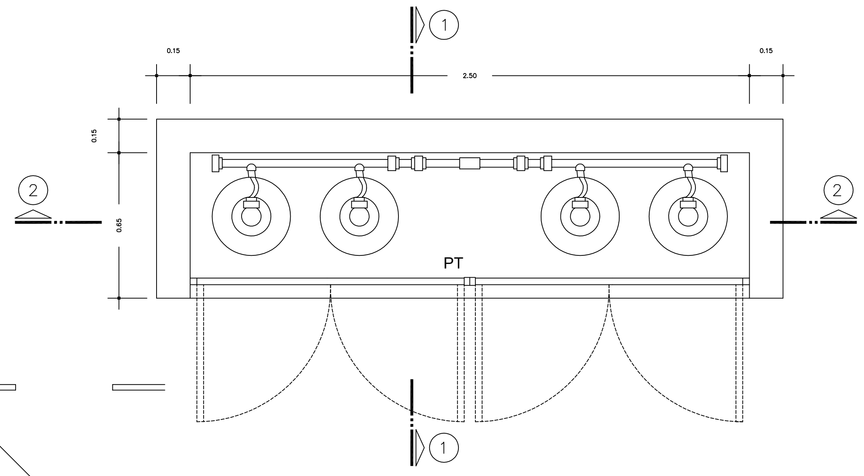

PLANTA(CENTRAL DE GÁS)
ESC. 1:25

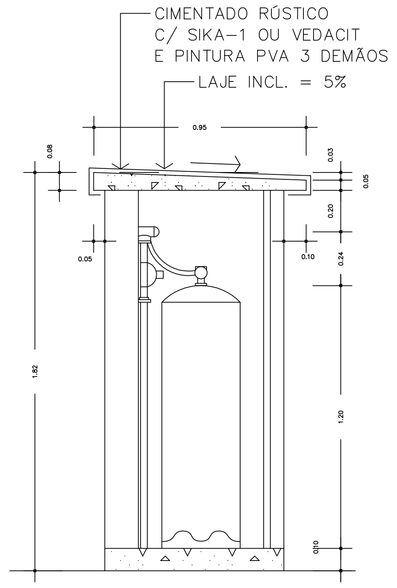

CORTE 1–1
ESC. 1:25

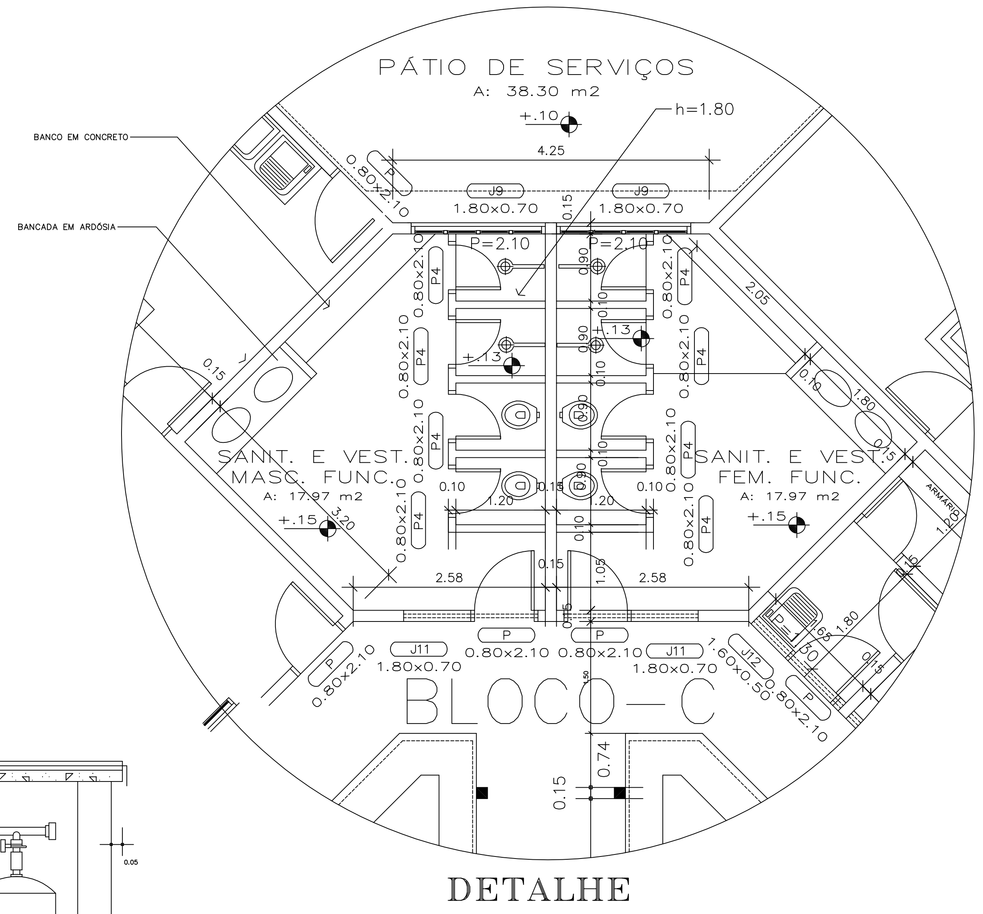

DETALHE

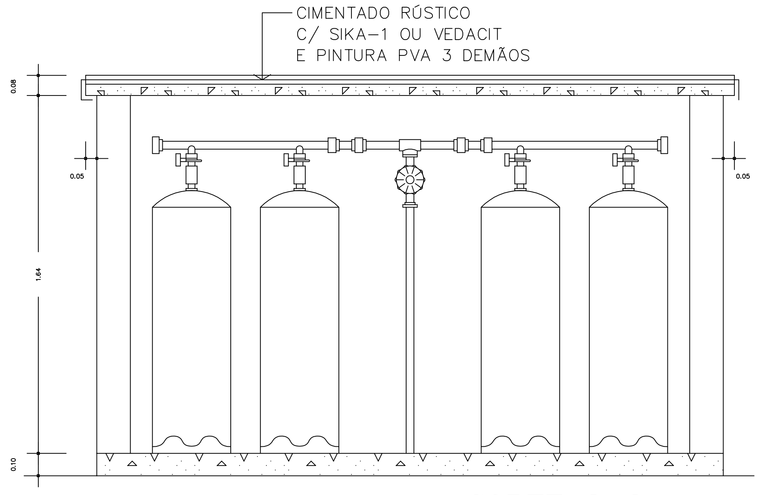

CORTE 2–2
ESC. 1:25

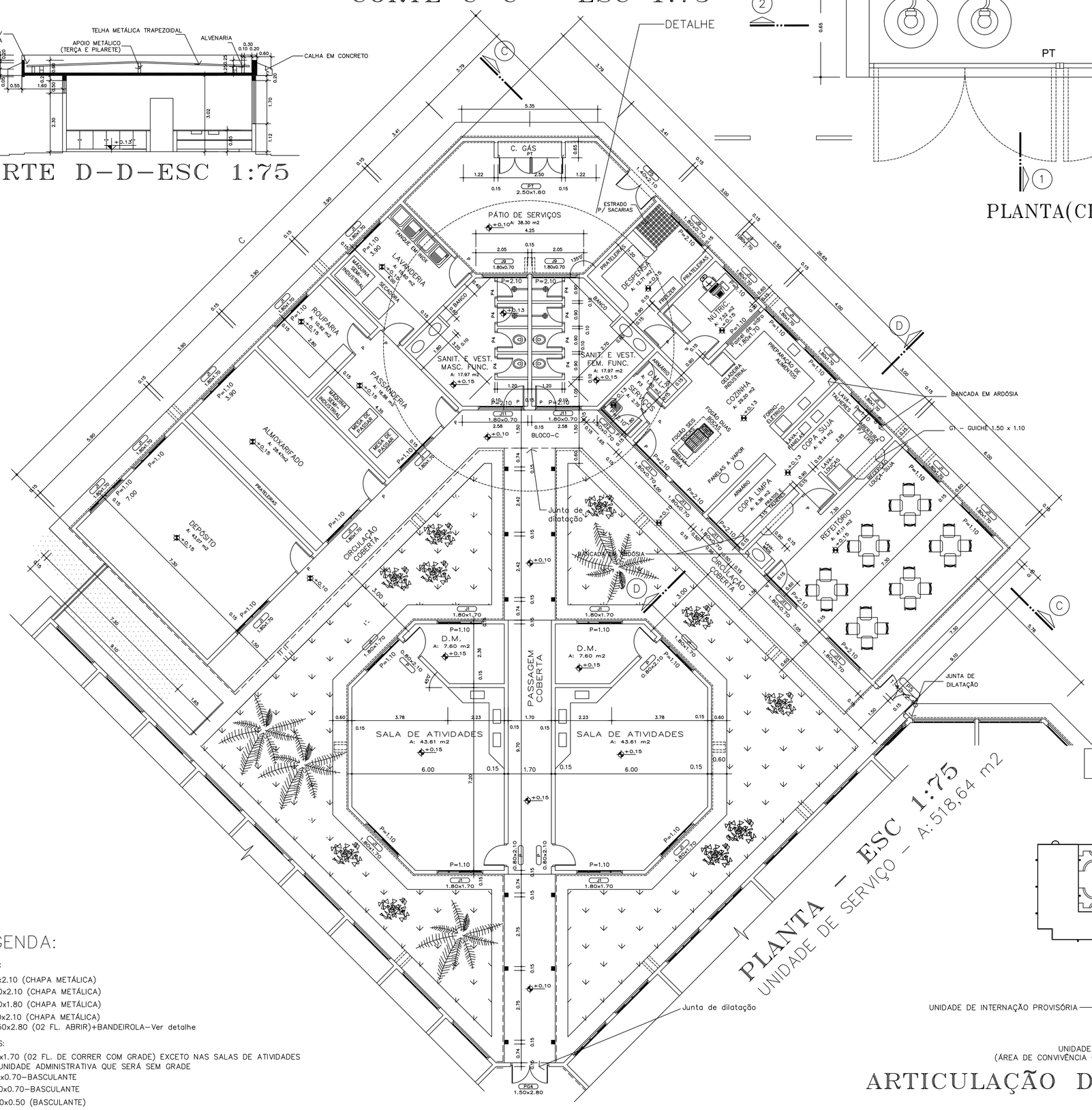

PLANTA – ESC 1:75
UNIDADE DE SERVIÇO – A:518,64 m2

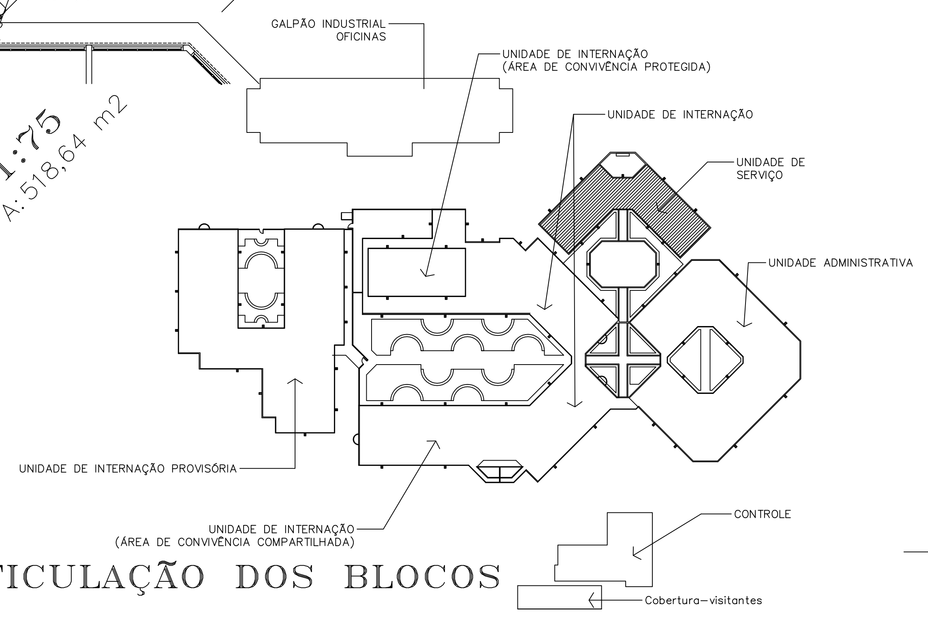

ARTICULAÇÃO DOS BLOCOS

DISCRIMINAÇÃO

Constituintes

- portão de tela aramada topo portuguesa arame galvanizado fio nº 12
BWC e mulhade 3x3 cm estrutura em tubo de ferro galvanizado
Ø nr 50mm (2 ") e perfil de ferro chato de 3/4 x 19,2mm (5/16 x 3/4")
Porta-cadeado e fecho pedrês.

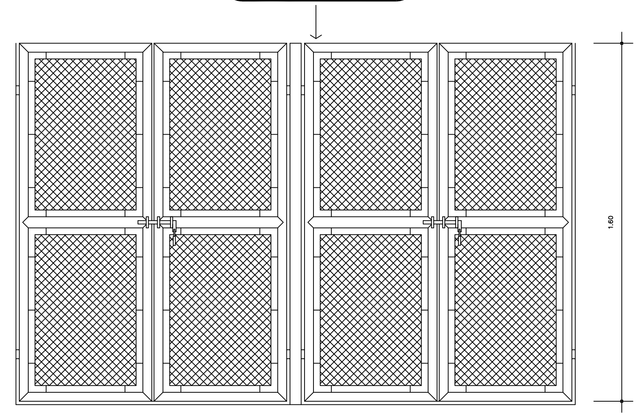

PORTÃO PT– VISTA(CENTRAL DE GÁS)
ESC. 1:25

LEGENDA:

PORTAS:

P=0.80x2.10 (CHAPA METÁLICA)
P3=0.70x2.10 (CHAPA METÁLICA)
P4=0.60x1.80 (CHAPA METÁLICA)
P5=1.40x2.10 (CHAPA METÁLICA)
PG4=1.50x2.80 (02 FL. ABRIR)+BANDEIROLA–Ver detalhe

JANELAS:

J1=1.80x1.70 (02 FL. DE CORRER COM GRADE) EXCETO NAS SALAS DE ATIVIDADES DA UNIDADE ADMINISTRATIVA QUE SERÁ SEM GRADE
J9=1.80x0.70–BASCULANTE
J11=1.80x0.70–BASCULANTE
J12=1.50x0.50 (BASCULANTE)

COR	COR	ESP.
1	1	0.10
2	2	0.17
3	3	0.25
4	4	0.34
5	5	0.42
6	6	0.51
7	7	0.67
8	8	0.76
9	9	0.85
10	10	0.93
11	11	1.02
12	12	1.17
13	13	1.35
14	14	1.52
15	15	1.27

Aprovação de Projeto

ESTADO DE GOIÁS
CORPO DE BOMBEIROS MILITAR
PROCESSO Nº......./.....
1 - ( ) Projeto original;
2 - ( ) Por ampliação; Projeto original ...../.....
3 - ( ) Por substituição; Projeto original ...../.....
4 - ( ) Por adequação de edificação existente; Data comprovada da edificação: ...../.....
5 - ( ) Com Parecer Técnico nº ..../.....
APROVADO
EM ...../...../.....
Analista:

Os projetos referentes ao processo nº.....encontram-se dentro das normas e exigências da Agetop tendo sido executados por profissionais habilitados.

Roger P. P. Couto
Gerente de Planejamento e Projetos de Obras Civis

Luiz Antônio de Paula
Diretor de Obras Civis

AGETOP
AGÊNCIA GOIANA DE TRANSPORTES E OBRAS PÚBLICAS
Av. Gov. José Ludovico de Almeida, 20, C| Calçaes / BR-153, Goiânia, CEP 74023-160 (62) 265-4000

CASE-CENTRO DE ATENDIMENTO SÓCIO EDUCATIVO
UNIDADE DE SERVIÇOS

END.: AV. BRASIL
MUN.: ANÁPOLIS–GOIÁS

PROPRIETÁRIO: _____

AUTOR DO PROJETO: _____
Arqto. GUIRES VAZ– CAU A9559–1

R.T. DA OBRA: _____

ARQUITETURA

CONTEÚDO:
PLANTA/CORTES/DETALHES– (UNIDADE DE SERVIÇOS)

ÁREA DO TERRENO:		ÁREA CONSTRUÍDA:		FOLHA
55.129,69			A	6/22
DATA: 07/2014	ESCALA: INDICADA	DESENHO: ARQUI_3D		